DISPOSITIF DE CONTRÔLE DE FORCE POUR OUTILS ET POMPES HYDRAULIQUES

Dispositif de contrôle de pression MPC1

Le dispositif MPC1 complet de kit d'adaptateurs permet de mesurer la pression maximum de l'huile sur tous les outils et les pompes de Cembre.

Dispositif de contrôle de force de sertissage MPC7

Le dispositif MPC7 complet avec set de matrices permet the mesurer la force maximum développé par les outils Cembre: HT45, HT 51, RH 50, RHM 50, HT 61, RH 61, B15D (utiliser les adaptateurs disponibles séparément), B35-45D, B35-50D, B 46, B 51, B 54D, B55, B 62.

Dispositif de contrôle de force de sertissage MPC4

Le dispositif MPC4, complet avec set de matrices de test permet de mesurer la force maximum développée par les outils Cembre: ECW-H3D, RHU240-3D-850.

Unité de manomètre à 700 bar MPC 5
Dispositif de contrôle de pression pour pompes hydrauliques en ligne

Le dispositif à 700 bar MPC5 est utilise pour contrôler la pression de l'huile à n'import quel point pendant l'opération.

COLLIERS EN ACIER INOX

en ACIER INOX AISI 304

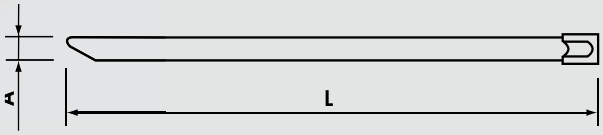

Type	L (mm)	A (mm)	Serrage Maximum Ø (mm)	Tenue Minimum (kg)	Cond.t
GX200X4.5	200	4,5	50	46	100
GX300X4.5	300		76		
GX370X4.5	370		102		
GX520X4.5	520		156		
GX370X7.9	370	7,9	102	114	
GX680X7.9	680		207		
GX1020X7.9	1020		312		

Matériel: ACIER INOX AISI 304
Dotés d'un mécanisme de fermeture original à bille permettant une installation facile et rapide, et empêchant la réouverture.
Température d'utilisation:
de –80°C à +500°C
Forte résistance à la traction.
Non inflammable.

Haute résistance aux acides ascétiques et sulfuriques, aux produits alcalins, et très résistants à la corrosion dans les environnements les plus hostiles.

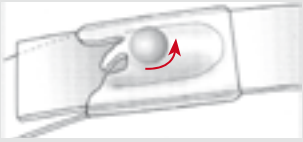

Introduire l'extrémité du collier dans l'ouverture du dispositif de blocage.
La bille interne roule librement jusqu'au serrage complet.

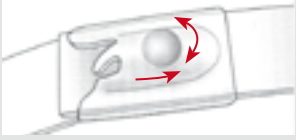

Serrer et couper le collier avec l'outil approprié. Grâce à l'élasticité du système, la bille s'enfonce entre la partie inférieure de son logement, et la partie supérieure du collier, en bloquant alors tout l'ensemble.

OUTIL POUR COLLIERS EN ACIER INOX

5527030079
Pour colliers en acier inox
avec largeur jusqu'à 7,9 mm
Equipé d'un dispositif de coupe
Poids: 0,56 kg
Longueur: 180 mm

ACCROCHES POUR LES PATINS

SFK 125 et SFK 150

Les accroches pour les patins du rail SFK 125 et 150 permettent une fixation au patin sure et durable d'un cable de 22 mm de diametre maximum.
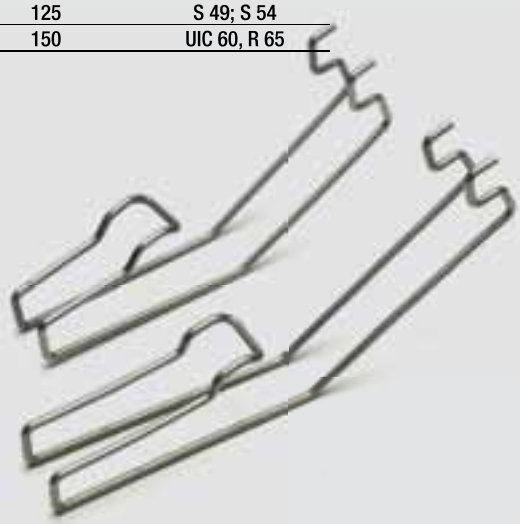
Accroche pour pied du rail type	Largeur du pied du rail mm	Pour exemple pour rails type
SFK 125	125	S 49; S 54
SFK 150	150	UIC 60, R 65